ソニー生命カップ　第28回全国レディースステニス大会 全国決勝大会
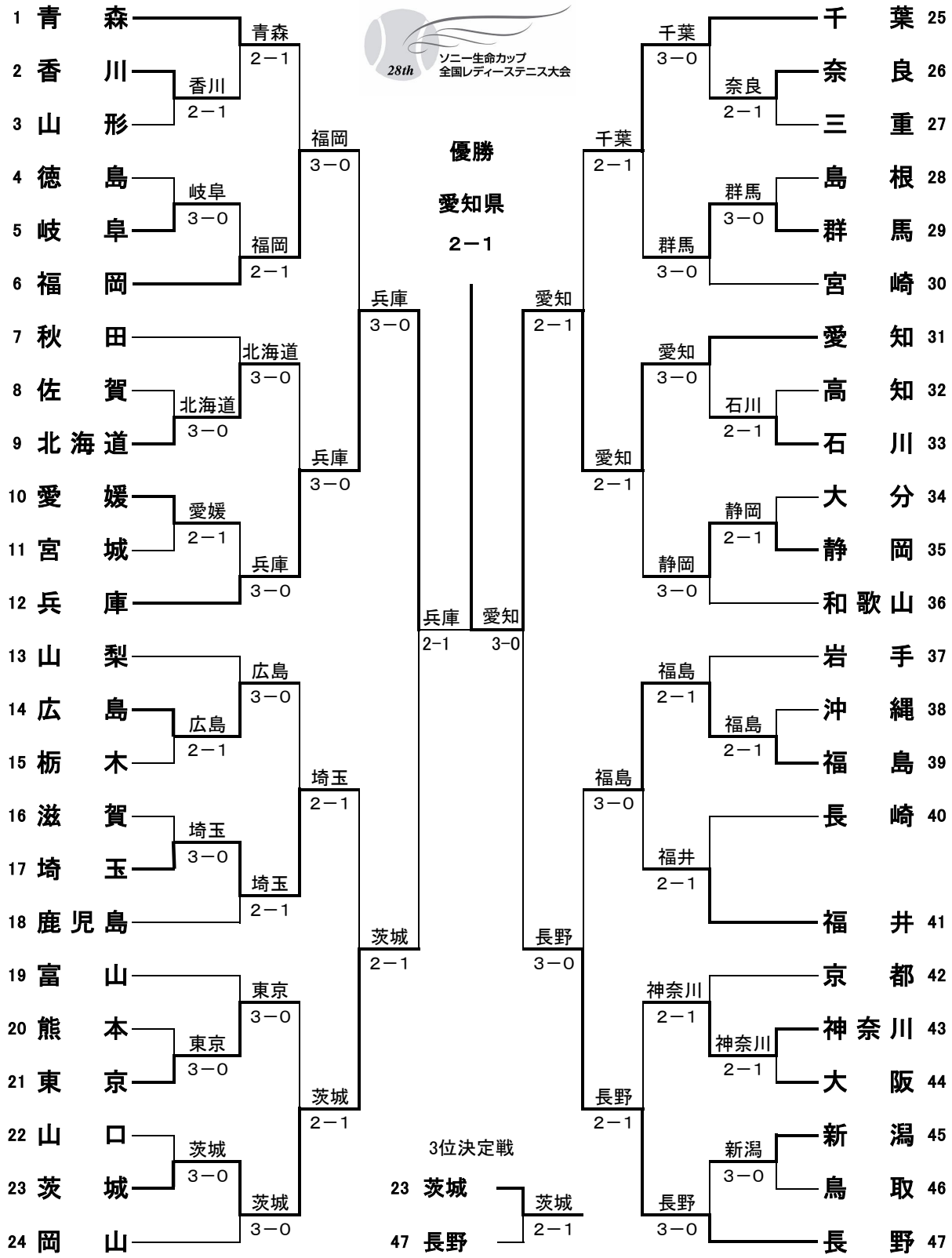
2006.11.10