第59回　国民体育大会　テニス競技　組合せ表

（成　年　男　子）

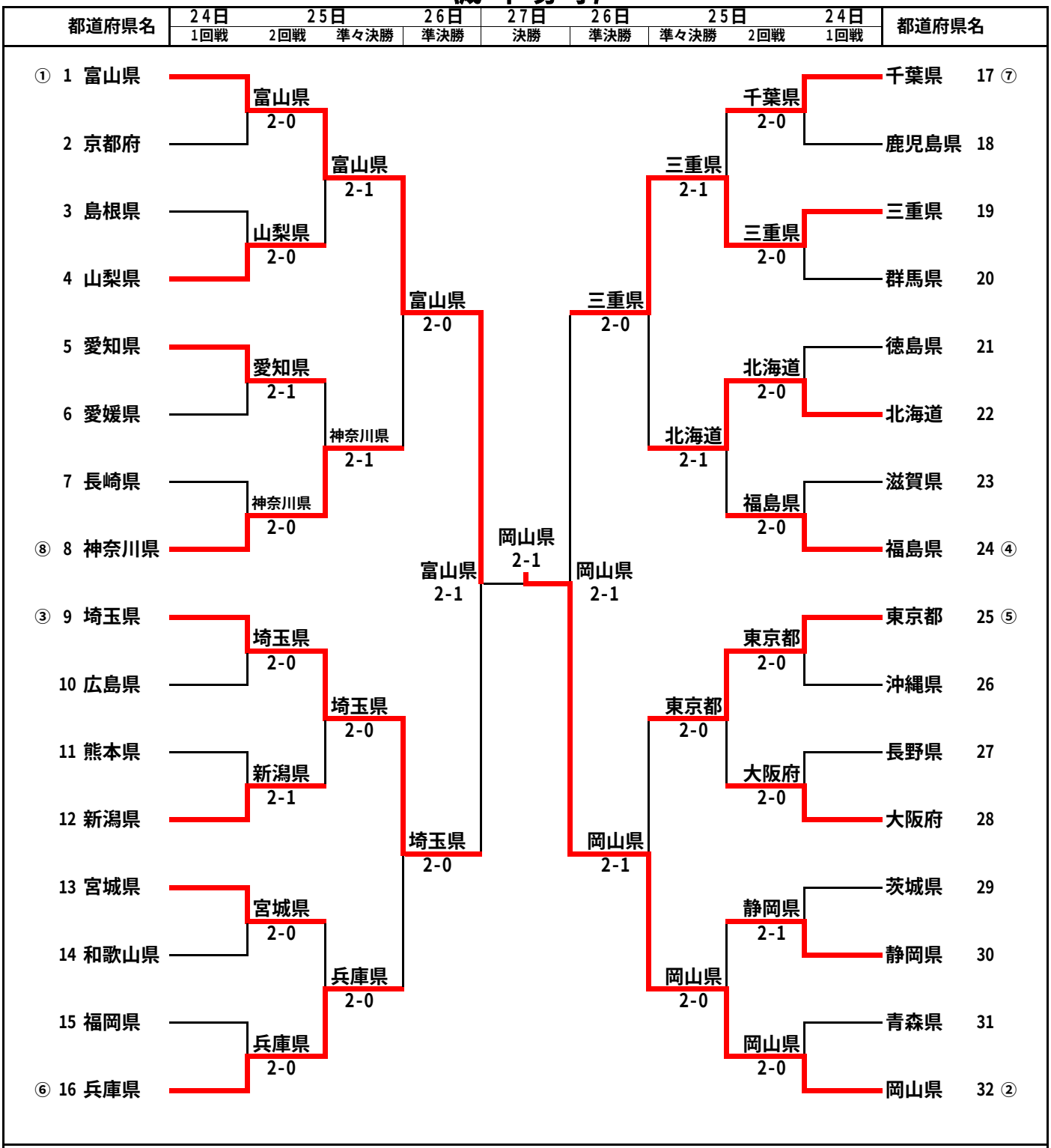

順位決定戦（10月26日）

	5･8位決定戦	7･8位決定戦	5･6位決定戦	3･4位決定戦
1～8	神奈川県			
9～16	兵庫県 2-0 兵庫県	神奈川県	兵庫県	埼玉県
17～24	北海道	北海道 2-0 北海道	兵庫県 2-1 東京都	三重県 2-0 三重県
25～32	東京都 2-0 東京都			

【シード順位】

① 富山県　② 岡山県　③ 埼玉県　④ 福島県　⑤ 東京都　⑥ 兵庫県　⑦ 千葉県　⑧ 神奈川県