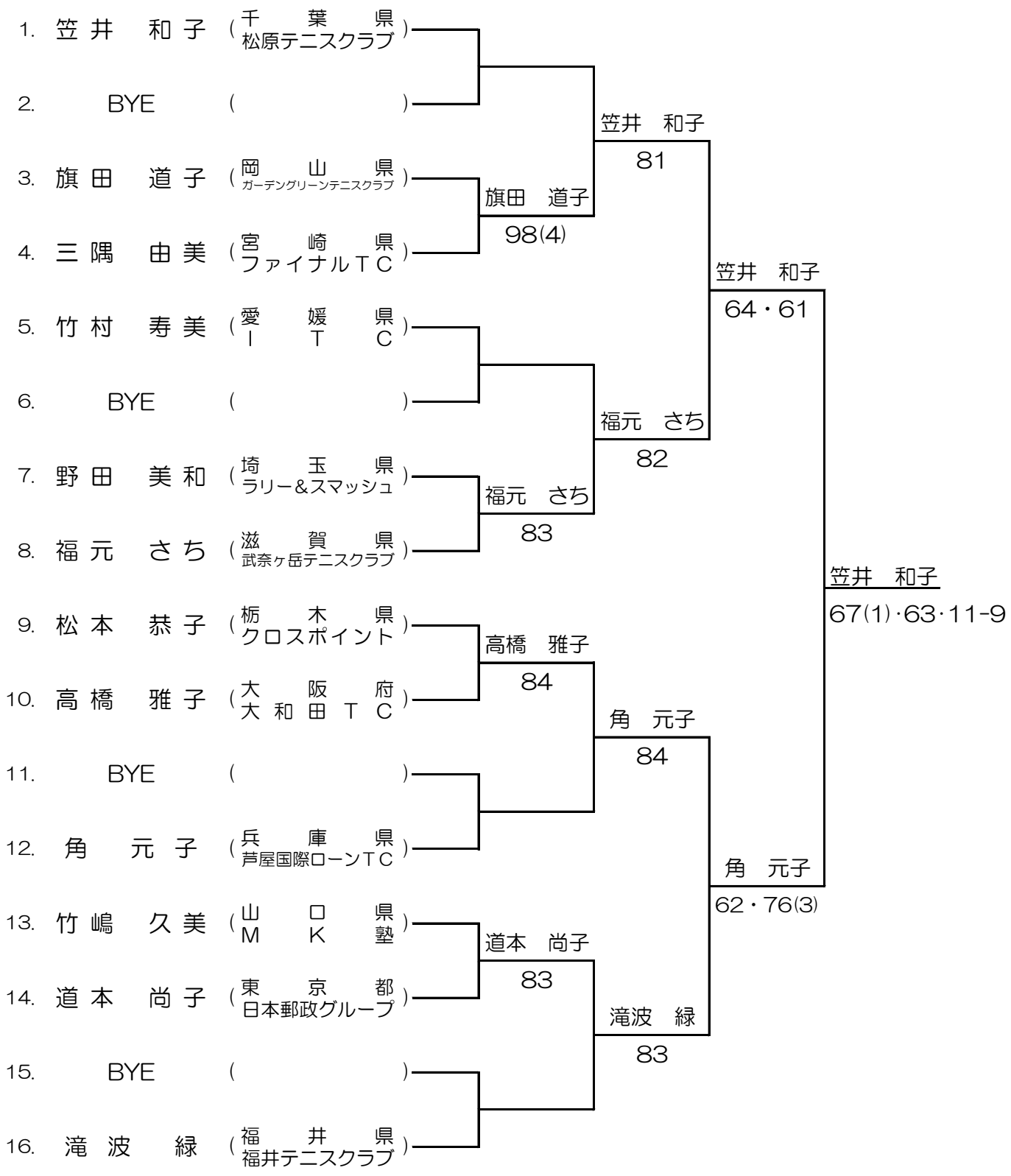決　勝　ト　ー　ナ　メ　ン　ト　女子シングルス