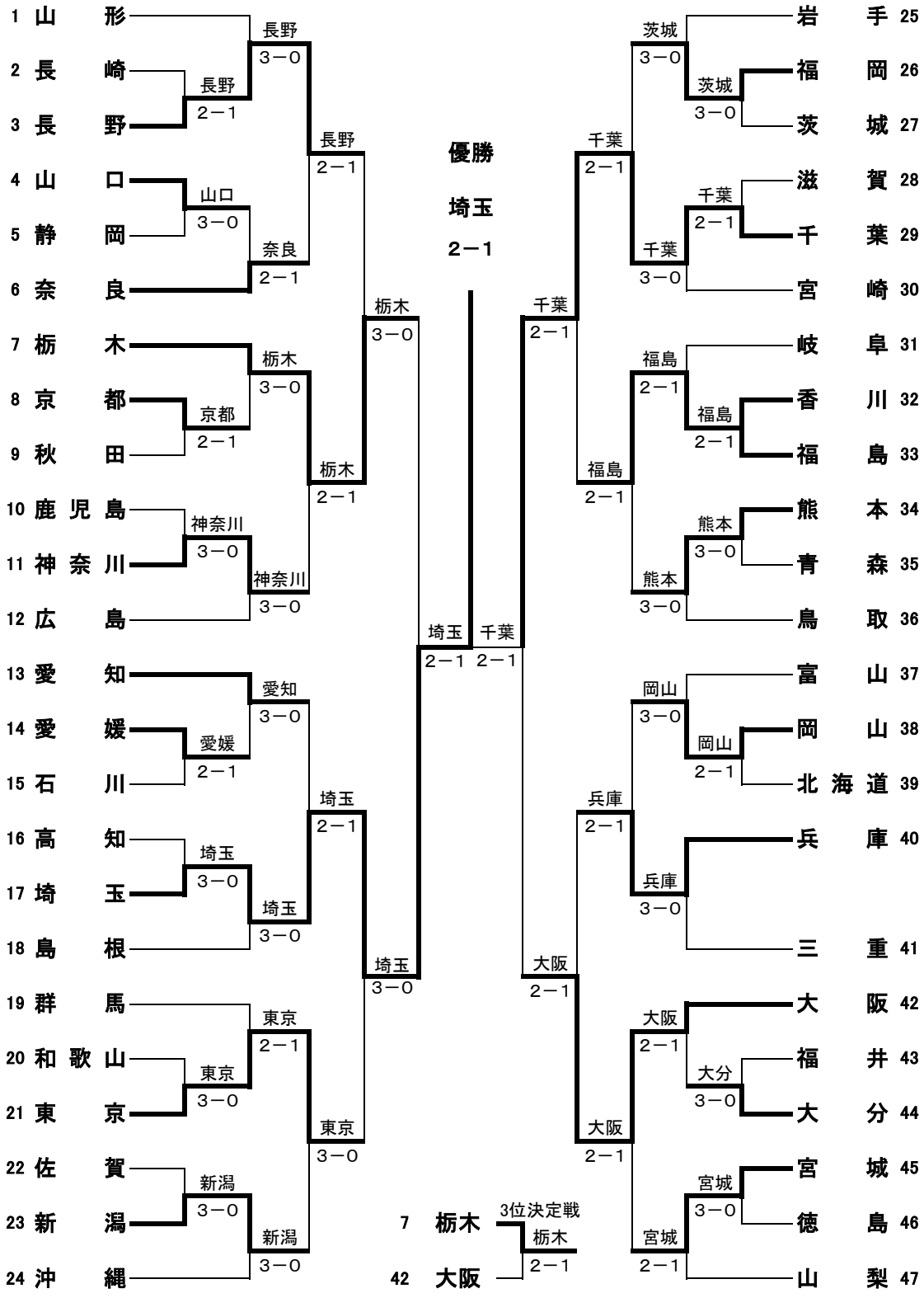第24回　全国レディーステニス大会　全国決勝大会