日本スポーツマスターズ2006　女子シングルス

2006／9／16〜9／19

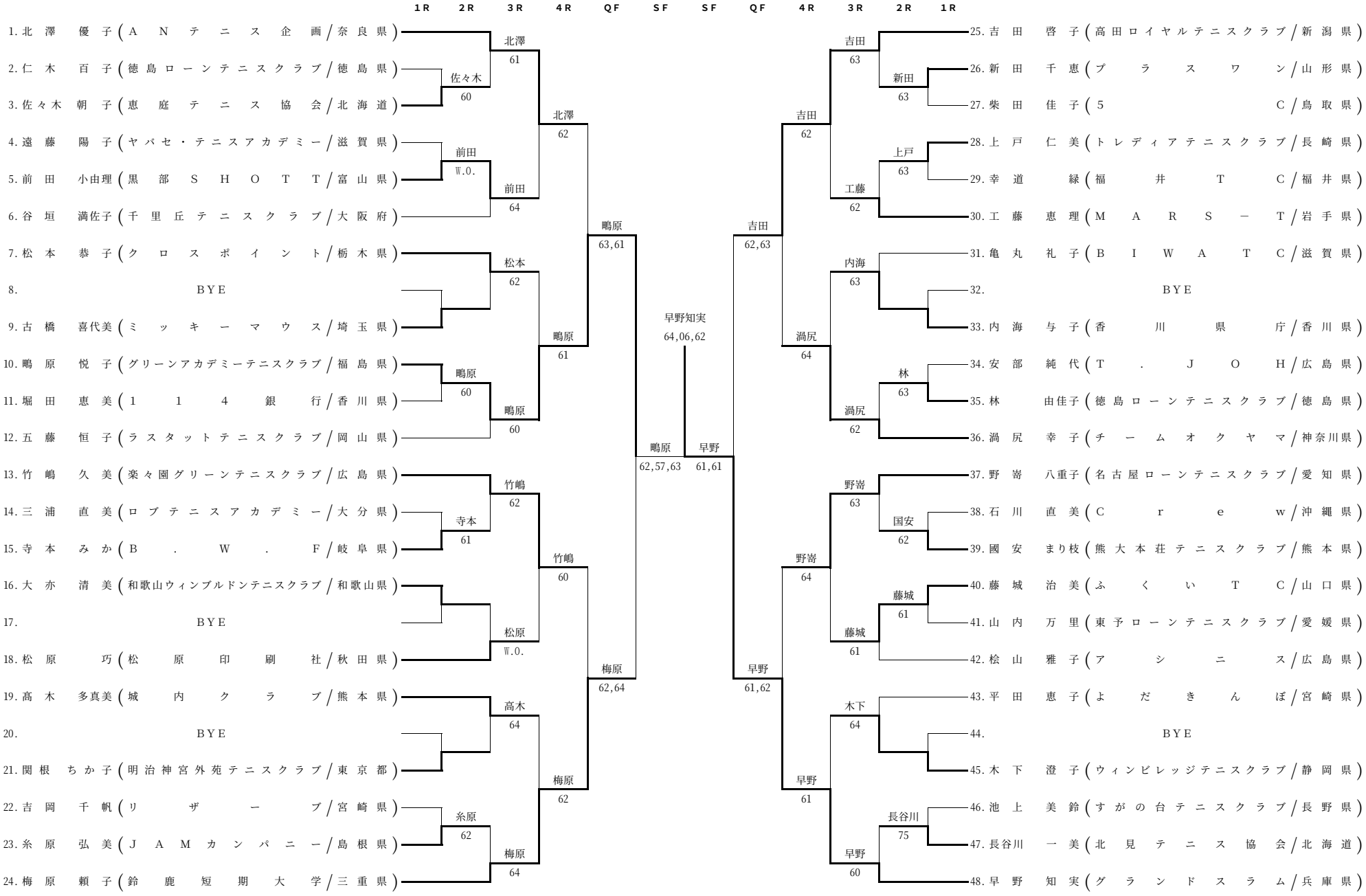

シード

①北澤 優子 ③竹嶋 久美 ⑤野嵜 八重子 ⑦吉田 啓子
②早野 知美 ④渦尻 幸子 ⑥梅原 頼子 ⑧五藤 恒子