日本スポーツマスターズ　2011　石川大会

男子シングルス

1	渡邊　哲	群馬県	エリステニスクラブ
2	bye		
3	梅川　和哉	和歌山県	Team　よっしゃああ～
4	福永　淳	兵庫県	e-cole-f
5	吉田　祐	高知県	T. S
6	山本　秀樹	香川県	フォーレスト
7	bye		
8	篠原　政晴	大阪府	タバサ
9	伊藤　英治	東京都	ブリヂストンテニスハウスハ王子
10	bye		
11	堀　剛	徳島県	パシフィックテニスクラブ
12	花城　可和	沖縄県	太陽クラブ
13	宮園　敏光	茨城県	原電東海テニス部
14	中野　慎太郎	京都府	ノアインドアステージ
15	bye		
16	大楫　直人	静岡県	ウンノストロベリーテニス
17	中岡　紳治	愛媛	ホテル勝山
18	bye		
19	橋本　寛	群馬県	エリステニスクラブ
20	左田　慎一	石川県	小松市TA
21	北川　直規	福井県	tennis villa
22	髙橋　広行	滋賀県	ARROWS. T. S
23	bye		
24	竹中　雄二	千葉県	柏センター
25	池田　貴司	山口県	中国電力TC
26	bye		
27	山元　純	石川県	株式会社　北國銀行
28	大葉　茂	福島県	SOTC
29	谷口　伸一	奈良県	飛鳥インドアテニスクラブ
30	富樫　宗	山形県	遠藤組
31	bye		
32	岡田　尚士	熊本県	スポーツクラブルネサンス熊本

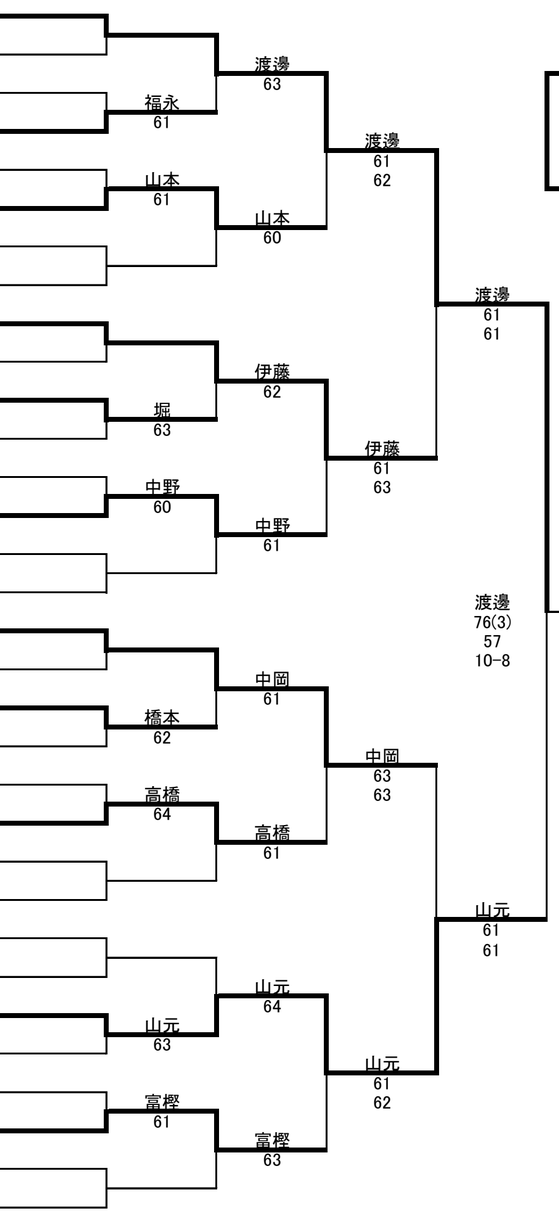

WINNER

堀口　元　ビビアン

東京都

ミヤムラテニスセンター

85

渡邊 76(3) 57 10-8

堀口 61 61

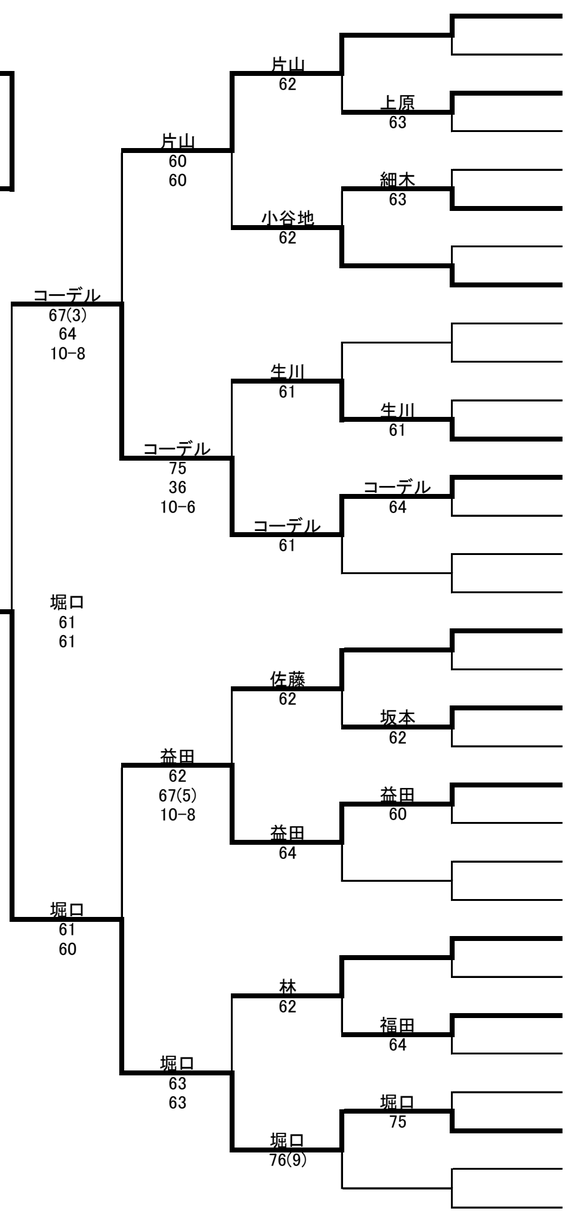

33	片山　英司	静岡県	アイTC
34	bye		
35	上原　隆	鳥取県	かも調剤薬局
36	中澤　征樹	埼玉県	フォーティーラブ
37	若林　辰男	富山県	八尾町TC
38	細木　秀樹	島根県	チームグリーン
39	bye		
40	小谷地　雅人	岩手県	MARS－T
41	石坂　茂	大阪府	Zoo
42	bye		
43	佐藤　慶	秋田県	ZIMA＠那波紙店.com
44	生川　仁司	愛知県	名鉄・熱田の森文化センター
45	アラステア　コーデル	新潟県	KAZAMA. TA
46	森山　純年	長崎県	プリンス
47	bye		
48	平野　将広	香川県	ラビット
49	佐藤　政大	栃木県	サトウGTC
50	bye		
51	坂本　純一	岡山県	フットフォルト
52	長谷川　誠	岐阜県	中部電力㈱
53	益田　洋司	広島県	リョーコーテニスクラブ
54	前﨑　真一	宮崎県	Dias　Dea
55	bye		
56	酒井　秀樹	広島県	アシニス
57	林　由祐	徳島県	O. P. A　tennis
58	bye		
59	福田　秀樹	大分県	ルネサンス大分
60	小林　正明	長野県	すがの台TC
61	古川　正規	三重県	おかめ組
62	堀口　元　ビビアン	東京都	ミヤムラテニスセンター
63	bye		
64	横山　督	神奈川県	大島フラワーテニスガーデン

シード

1	渡邊　哲	群馬県	エリステニスクラブ
2	横山　督	神奈川県	大島フラワーテニスガーデン
3	中岡　紳治	愛媛県	ホテル勝山
4	増田　英倫	栃木県	宇都宮サンテニスクラブ
5	片山　英司	静岡県	アイTC
6	大楫　直人	静岡県	ウンノストロベリーテニス
7	佐藤　政大	栃木県	サトウGTC
8	岡田　尚士	熊本県	スポーツクラブルネサンス熊本

欠場者：増田　英倫

シード

9	伊藤　英治	東京都	ブリヂストンテニスハウスハ王子
10	池田　貴司	山口県	中国電力TC
11	小谷地　雅人	岩手県	MARS－T
12	酒井　秀樹	広島県	アシニス
13	篠原　政晴	大阪府	タバサ
14	竹中　雄二	千葉県	柏センター
15	林　由祐	徳島県	O. P. A　tennis
16	石坂　茂	大阪府	Zoo

レフェリー：畑　稔