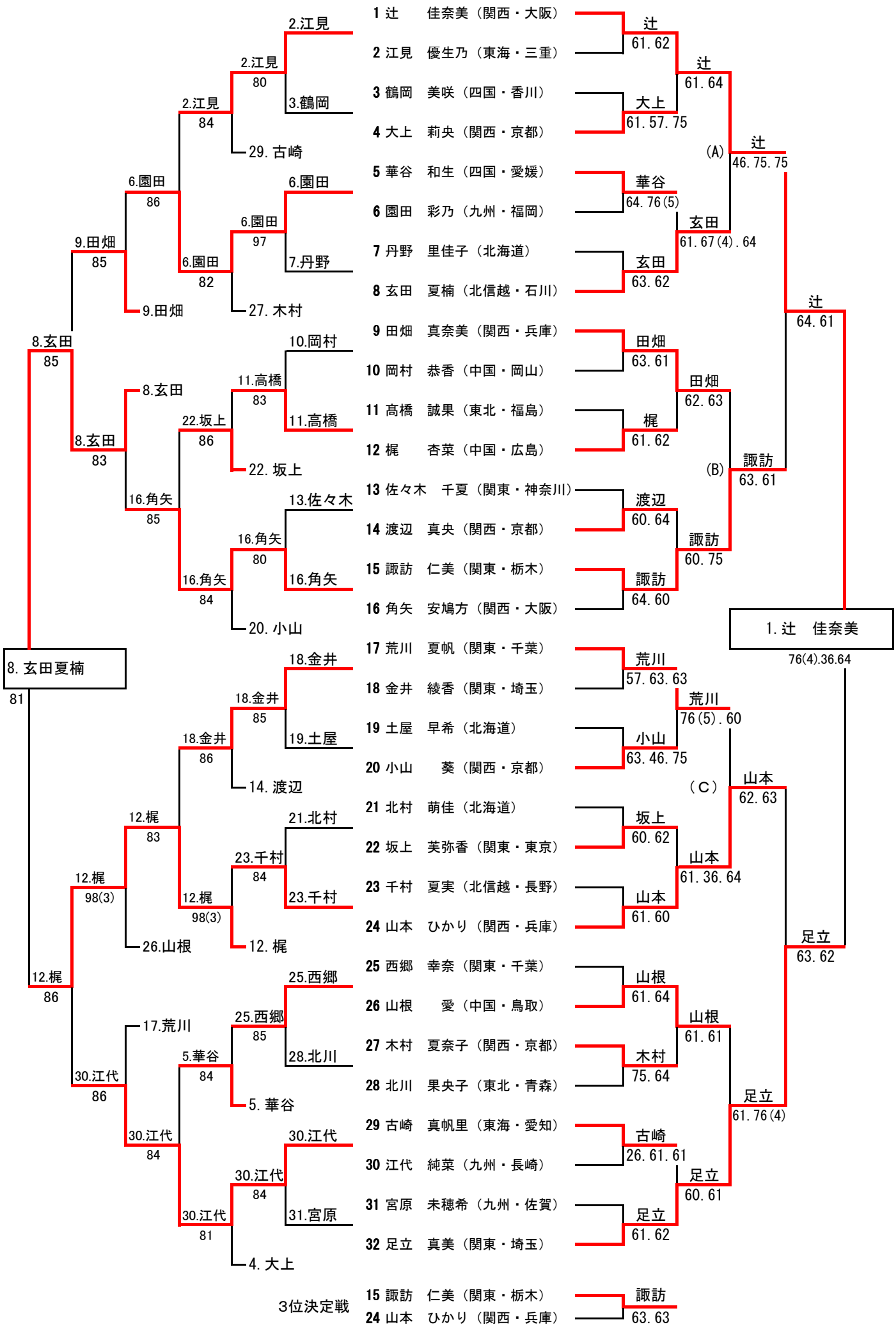２００８　ＲＳＫ全国選抜ジュニアテニス大会
（第２４回）　　Ｕ１３　組合せ表　　（女子の部）