2009 第25回 RSK全国選抜ジュニアテニス選手権大会

女子シングルス

津山市
2009/10/23～10/25

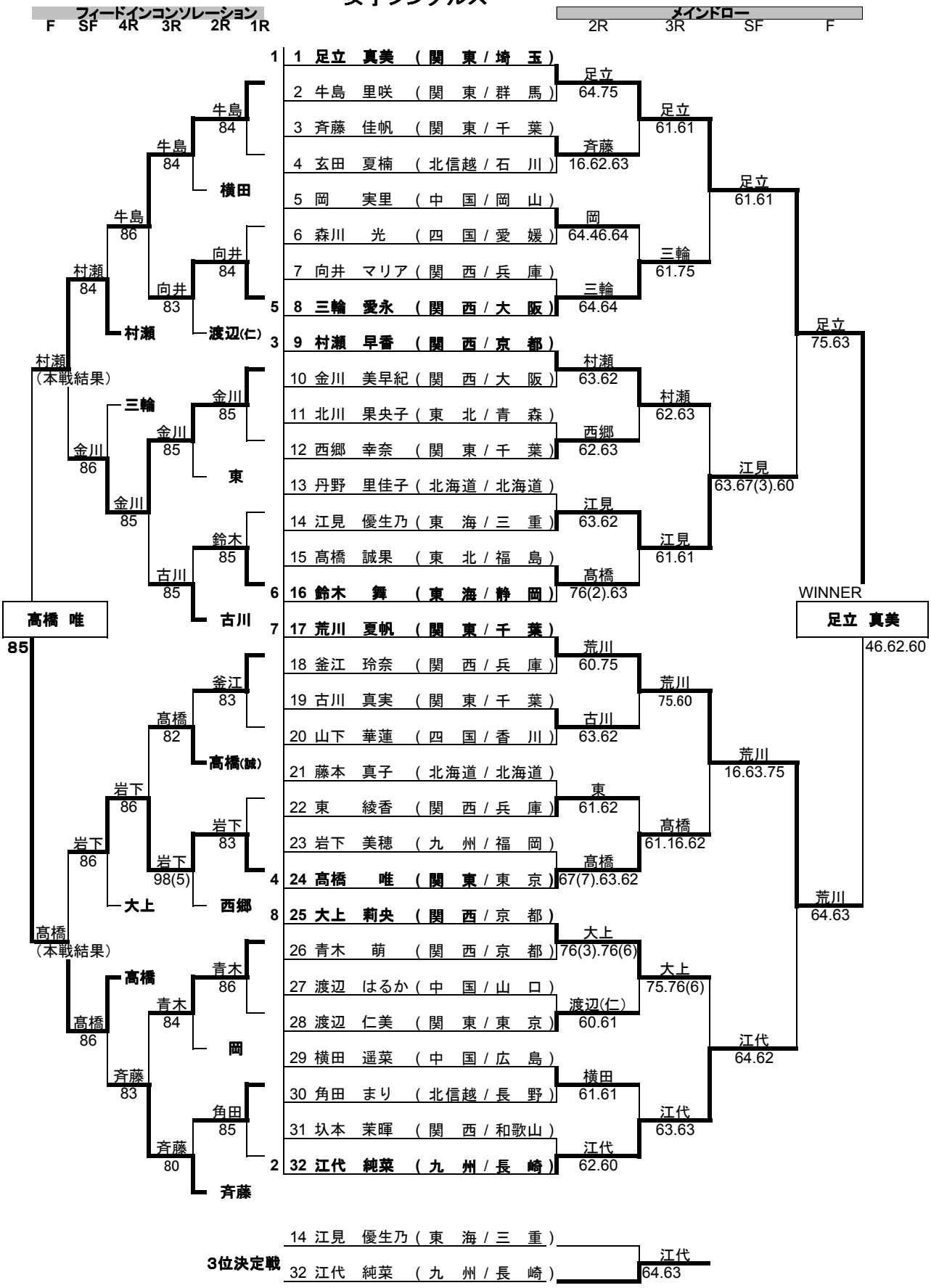

レフェリー