2002　DUNLOP　CUP　全国選抜ジュニアテニス選手権大会
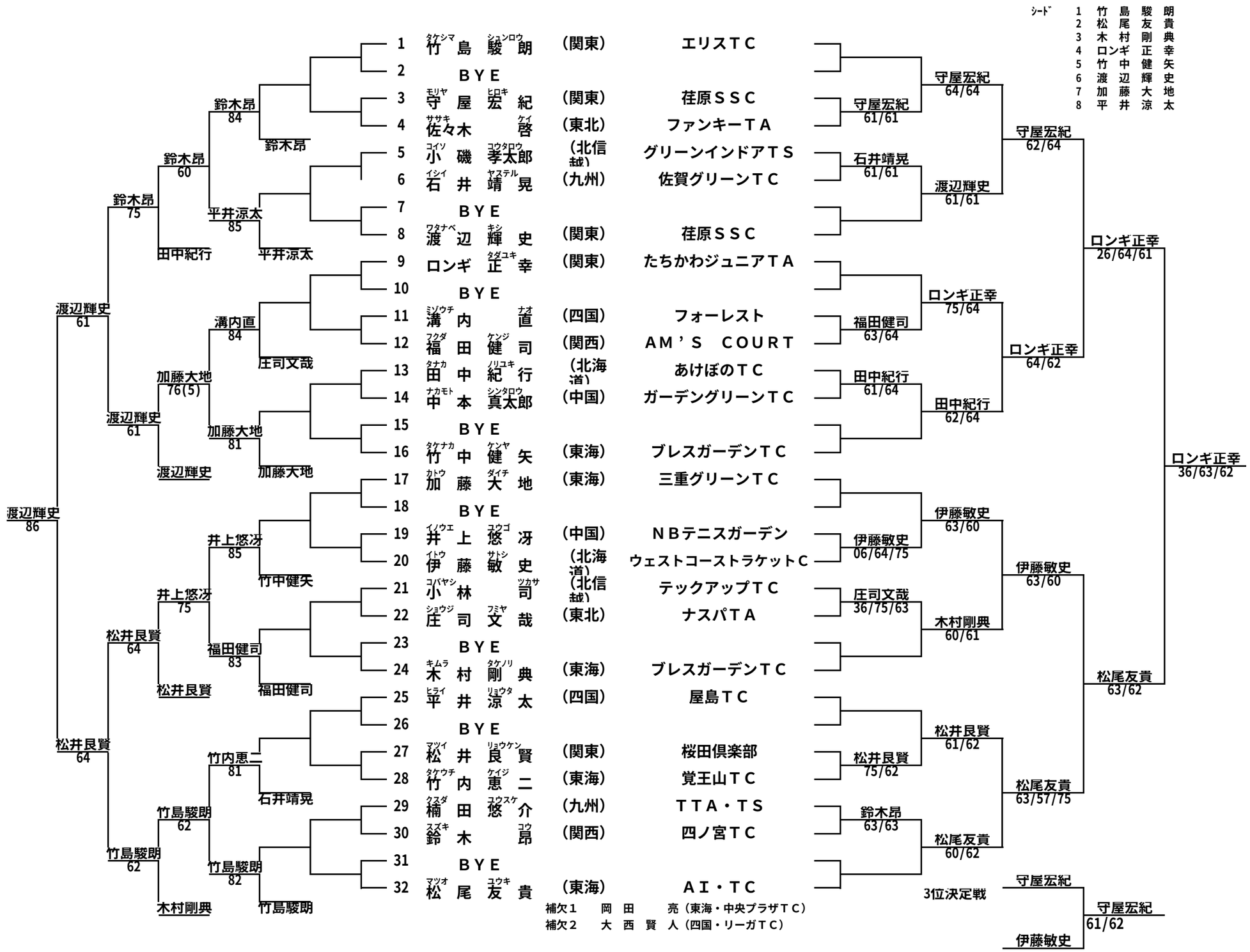
１２才以下　　男子