2002　U-15 全国選抜ジュニアテニス選手権大会(第２１回中牟田杯)

於　東平尾博多の森テニス競技場
2002/11/1～11/4

男子ダブルス

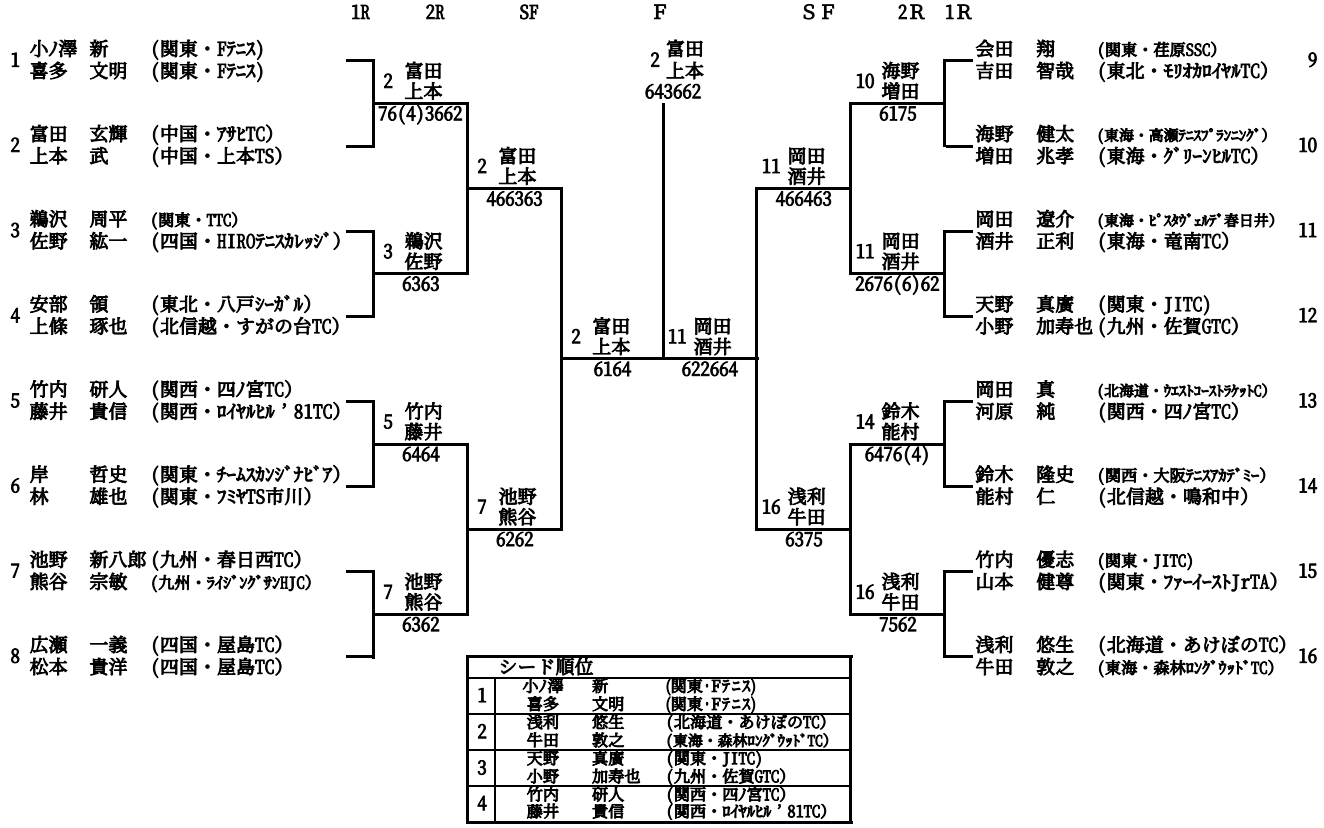

シード順位		
1	小ノ澤　新 喜多　文明	(関東・Fﾃﾆｽ) (関東・Fﾃﾆｽ)
2	浅利　悠生 牛田　敦之	(北海道・あけぼのTC) (東海・森林ﾛｯｸﾞｳｯﾄﾞTC)
3	天野　真廣 小野　加寿也	(関東・JITC) (九州・佐賀GTC)
4	竹内　研人 藤井　貴信	(関西・四ノ宮TC) (関西・ﾛｲﾔﾙﾋﾙ'81TC)

女子ダブルス

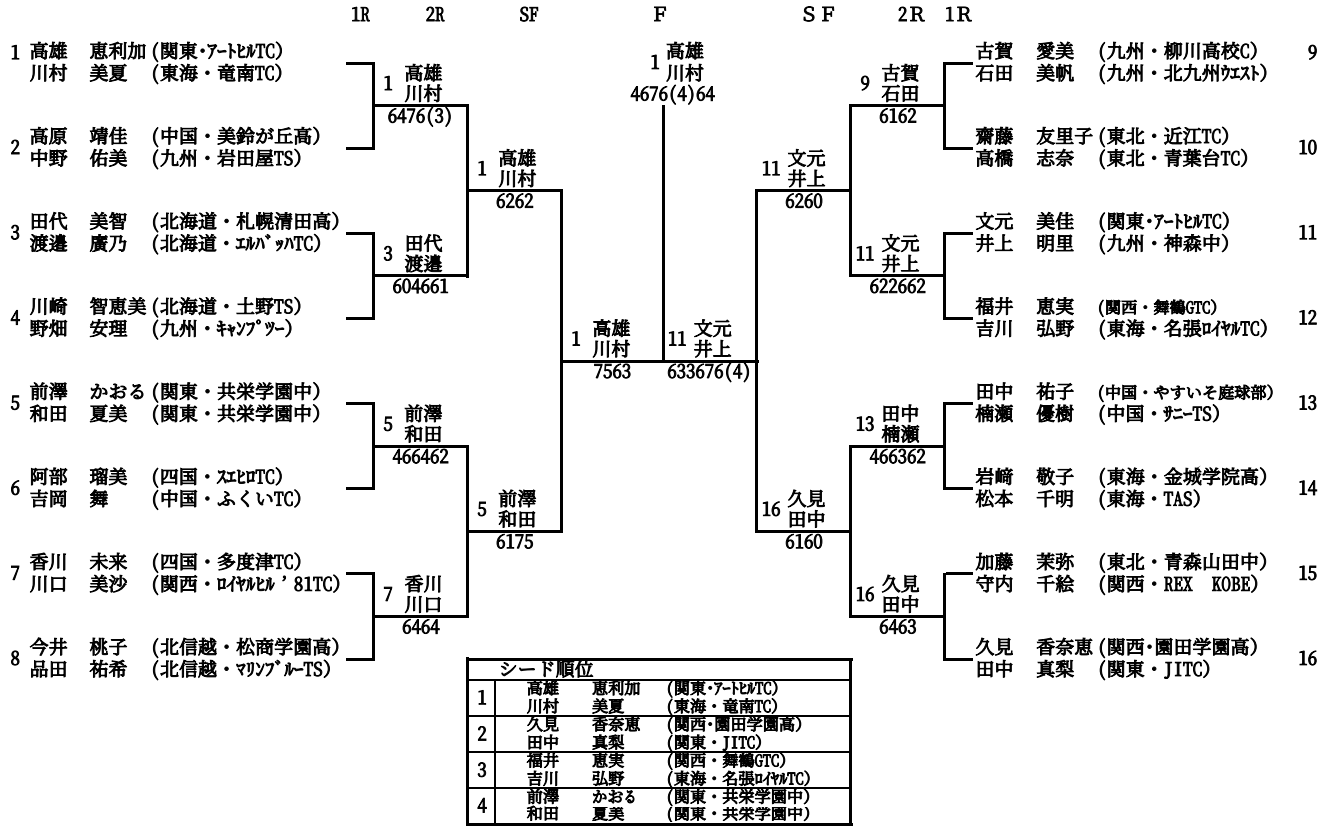

シード順位		
1	高雄　恵利加 川村　美夏	(関東・ｱｰﾄﾋﾙTC) (東海・竜南TC)
2	久見　香奈恵 田中　真梨	(関西・園田学園高) (関東・JITC)
3	福井　恵実 吉川　弘野	(関西・舞鶴GTC) (東海・名張ﾛｲﾔﾙTC)
4	前澤　かおる 和田　夏美	(関東・共栄学園中) (関東・共栄学園中)