2003　U-15 全国選抜ジュニアテニス選手権大会(第２２回中牟田杯)

於　東平尾博多の森テニス競技場
2003/10/31～11/3

男子ダブルス

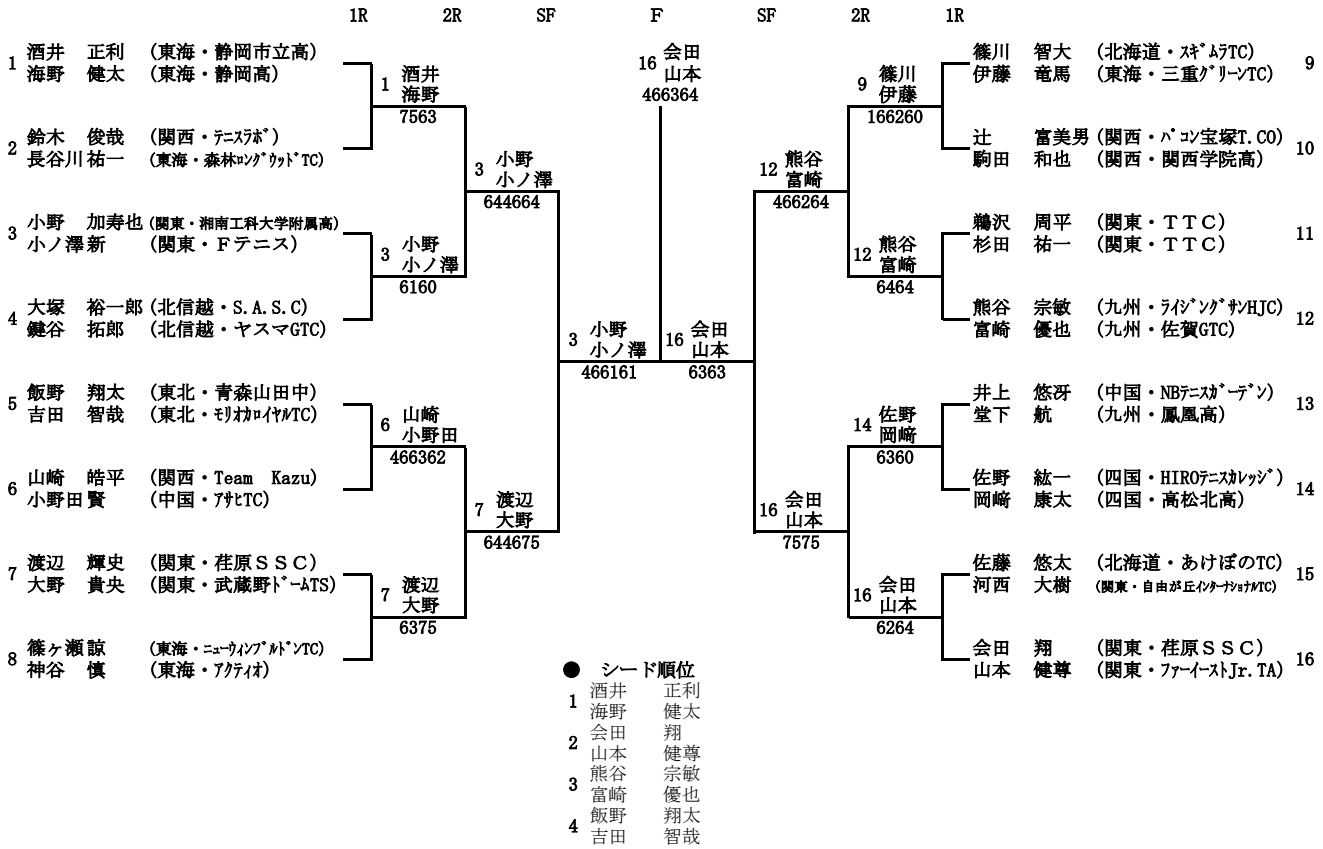

● シード順位

1 酒井 正利
海野 健太
2 会田 翔
山本 健尊
3 熊谷 宗敏
富崎 優也
4 飯野 翔太
吉田 智哉

女子ダブルス

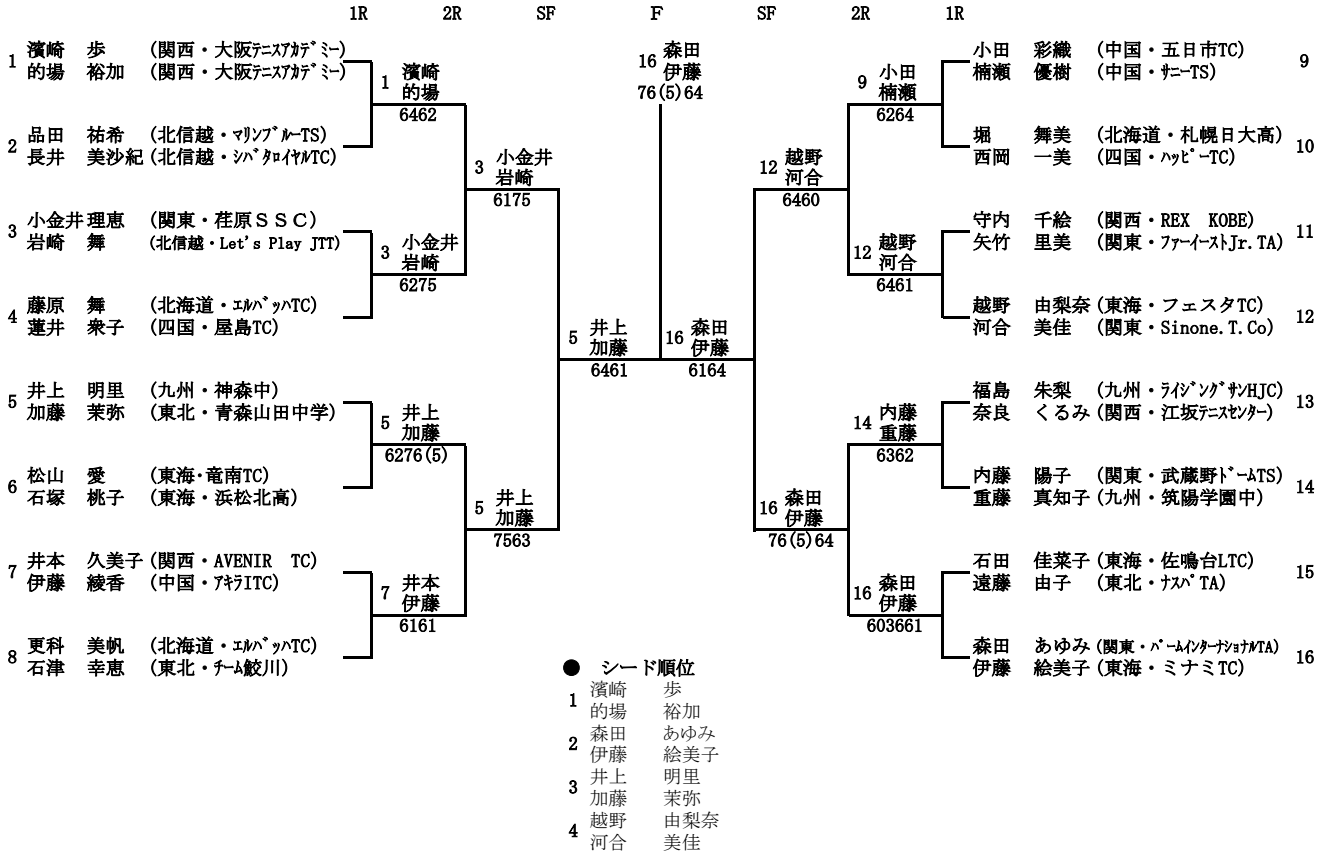

● シード順位

1 濱崎 歩
的場 裕加
2 森田 あゆみ
伊藤 絵美子
3 井上 明里
加藤 茉弥
4 越野 由梨奈
河合 美佳